男子個人戦
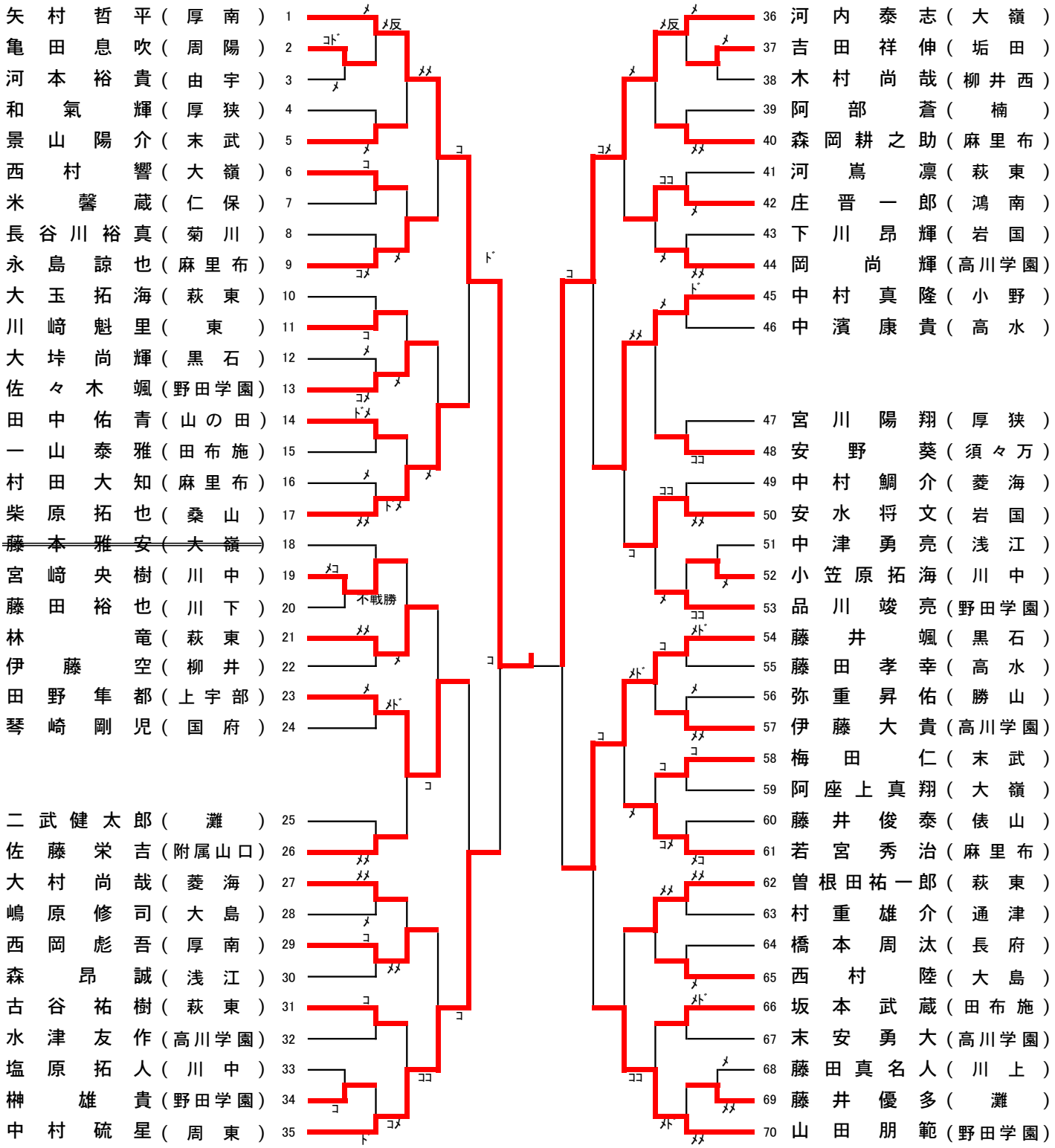
1	矢村哲平	厚南
2	亀田息吹	周陽
3	河本裕貴	由宇
4	和氣輝	厚狭
5	景山陽介	末武
6	西村響	大嶺
7	米馨蔵	仁保
8	長谷川裕真	菊川
9	永島諒也	麻里布
10	大玉拓海	萩東
11	川﨑魁里	東
12	大垰尚輝	黒石
13	佐々木颯	野田学園
14	田中佑青	山の田
15	一山泰雅	田布施
16	村田大知	麻里布
17	柴原拓也	桑山
~~18~~	~~藤本雅安~~	~~大嶺~~
19	宮﨑央樹	川中
20	藤田裕也	川下
21	林竜	萩東
22	伊藤空	柳井
23	田野隼都	上宇部
24	琴崎剛児	国府
25	二武健太郎	灘
26	佐藤栄吉	附属山口
27	大村尚哉	菱海
28	嶋原修司	大島
29	西岡彪吾	厚南
30	森昂誠	浅江
31	古谷祐樹	萩東
32	水津友作	高川学園
33	塩原拓人	川中
34	榊雄貴	野田学園
35	中村硫星	周東
36	河内泰志	大嶺
37	吉田祥伸	垢田
38	木村尚哉	柳井西
39	阿部蒼	楠
40	森岡耕之助	麻里布
41	河嶌凛	萩東
42	庄晋一郎	鴻南
43	下川昂輝	岩国
44	岡尚輝	高川学園
45	中村真隆	小野
46	中濱康貴	高水
47	宮川陽翔	厚狭
48	安野葵	須々万
49	中村鯛介	菱海
50	安水将文	岩国
51	中津勇亮	浅江
52	小笠原拓海	川中
53	品川竣亮	野田学園
54	藤井颯	黒石
55	藤田孝幸	高水
56	弥重昇佑	勝山
57	伊藤大貴	高川学園
58	梅田仁	末武
59	阿座上真翔	大嶺
60	藤井俊泰	俵山
61	若宮秀治	麻里布
62	曽根田祐一郎	萩東
63	村重雄介	通津
64	橋本周汰	長府
65	西村陸	大島
66	坂本武蔵	田布施
67	末安勇大	高川学園
68	藤田真名人	川上
69	藤井優多	灘
70	山田朋範	野田学園